manual del usuario

VENANCIO
FAZ A SUA VIDA MAIS FÁCIL

Rua Wilma Helena Kunz, 2469
Fone/Fax: (51) 3793-4300
CEP 95800-000
Venâncio Aires - RS - Brasil

INDÚSTRIA BRASILEIRA
CNPJ: 93.899.359/0001-23
atendimento@venanciometal.com.br
www.venanciometal.com.br

Rev. 3 - 022018

VENÂNCIO
FAZ A SUA VIDA MAIS FÁCIL

manual del usuario

Máquina de Hielo

MFG 100

ÍNDICE

1. INTRODUCCIÓN 1
2. DIFERENCIALES Y VENTAJAS 1
3. AVISOS IMPORTANTES 1
4. INSTALACIÓN 1
4.1 DECLARACIÓN DE INSTALACIÓN 2
4.2 INSTALACIÓN HIDRÁULICA 2
4.3 INSTALACIÓN ELÉCTRICA 2
5. CONTROLADOR DE MÁQUINA DE HIELO SÓLIDO 3
5.1 CARACTERÍSTICAS GENERALES 3
5.2 COMPROBACIÓN DE FUNCIONAMIENTO 3
5.2.1 COMPROBACIÓN DEL NIVEL DE RESERVORIO 3
5.2.2 MODO DE HIELO 3
5.3 INSTRUCCIONES DE OPERACIÓN 3
5.4 INDICACIONES DE ERROR 4
6. OPERACIÓN 4
6.1 AJUSTE DEL TAMAÑO DEL HIELO 4
6.2 PRODUCCIÓN 5
6.3 PROFUNDIDAD DE HIELO 5
6.4 OPERACIÓN: INICIO Y FIN DEL CICLO 5
7. DATOS TÉCNICOS 6
8. LIMPIEZA 7
9. MANTENIMIENTO 7
10. ESQUEMA ELÉCTRICO 8
11. VISTA EXPLOTADA / LISTA DE COMPONENTES 9
12. ASISTENCIA TÉCNICA 11
13. TÉRMINOS DE GARANTÍA 12

VENÂNCIO
FAZ A SUA VIDA MAIS FÁCIL

PLAZO DE GARANTÍA

LA METALÚRGICA VENÁNCIO LTDA ofrece garantía a los equipamientos fabricados conforme está especificado abajo:

∗ Todo lo vicio/defecto de fabricación alegado deberá ser analizado solamente por la asistencia técnica autorizada de la marca VENÁNCIO. Cuando comprobado eventual vicio/defecto de fabricación, la reparación será sin costos.

∗ Los equipamientos reparados sin la autorización de la fábrica o que fueren alterados, desmontados y/o utilizados en desacuerdo con las indicaciones presentes en los manuales respectivos, no serán inclusos por esta garantía.

∗ La garantía se refiere solamente al uso normal del equipamiento, considerando lo atendimiento de las recomendaciones e instrucciones constantes en el manual que acompaña el producto. Para tanto, la marca concede la garantía legal de 3 (tres) meses, a contar de la fecha de la emisión de la nota fiscal de compra, siendo obligatoria su presentación para los atendimientos previstos en este termo de garantía.

∗ Importante considerar que los vidrios, lámparas, resistencias, contactores, fusibles, relés, solenoides, controladores digitales y termostatos, no son inclusos por esta garantía.

∗ En lo caso de motores eléctricos, por ser de fabricación de terceros, cuando defectuosos, deberán ser enviados para la Asistencia Técnica autorizada de los mismos.

∗ Esta garantía se refiere solamente a las piezas y componentes fabricados por la METALÚRGICA VENÁNCIO LTDA, cubriendo, también, los costos de mano de obra en tales conciertos.

∗ Es responsabilidad del cliente lo comunicado de eventual constatación de vicio/defecto de fabricación del producto a la METALÚRGICA VENÁNCIO LTDA, a través del sector de Postventas, por el teléfono (51) 3793-4343 o por el Canal de Postventas en el website de la fabricante, o, todavía, a través de una de las Asistencias Técnicas autorizadas de la marca, las cuales están disponibilizadas en el website www.venanciometal.com.br .

∗ En lo caso de equipamientos voluminosos (asadores, hornos, estufas de calentamiento, fogones industriales, etc.), la Asistencia Técnica, cuando necesaria, realizará la visita directo en el establecimiento del cliente. Ya en relación a los equipamientos de pequeña monta (calentadores, chapas, salseras, tachos, sándwiches, fuente de agua, refresqueras, etc.), el cliente deberá, por cuenta propia, encaminarlos a la Asistencia Técnica autorizada de la marca.

∗ Defectos en la red eléctrica, instalación inadecuada, daños en el transporte realizado por terceros o intemperies invalidarán esta garantía.

IMPORTANTE: *solamente efectuar el montaje del producto con equipamientos de seguridad (anteojos de protección, guantes de coro, etc.) y herramienta adecuado al producto específico. La VENÁNCIO no se responsabiliza por los daños físicos advenidos de la falta de atención a tales cuidados, bien como por la utilización inadecuada del equipamiento, inclusive cuando en funcionamiento.*

NOTAS

1. INTRODUCCIÓN

Estimado usuario, felicitaciones por la compra de su nueva máquina de hielo Venâncio, ha comprado un producto con tecnología avanzada y fácil de usar. Para garantizar esta calidad, que se traduce en eficiencia, además de un diseño meticulosamente diseñado y probado, los componentes son siempre los más apropiados, lo que resulta en una ecuación costo-beneficio siempre positiva para el usuario.

2. DIFERENCIALES Y VENTAJAS

- Eficiencia en la fabricación de hielo.
- Reutilización de agua.
- Bajo consumo de energía.
- Regulación de la cantidad de hielo producido.
- Número reducido de componentes que pueden causar asistencia técnica.

3. AVISOS IMPORTANTES

- Lea el manual de instrucciones, está diseñado para facilitarle la vida, si tiene alguna pregunta o sugerencia, comuníquese con nuestro servicio al cliente. Compruebe siempre antes de encender si la tensión de red es compatible con la máquina. Asegúrese de que el disyuntor o fusible sea compatible.
- No utilice ningún cable de extensión o rama para conectar la máquina de hielo, si es necesario, haga una línea dedicada para conectarla.
- Asegúrese de que no haya espacio entre el enchufe y la toma de corriente. La holgura puede causar sobrecalentamiento o incluso dañar cualquier componente de la máquina.

RECOMENDACION

DESPUÉS DE RECIBIR SU PRODUCTO, RECOMENDAMOS QUE MISMO MANTENGAS EN REPOSO POR UN PERÍODO DE 3 (TRES) HORAS ANTES DE CONECTARSE A LA RED ELÉCTRICA Y ESTAR EN OPERACIÓN. ESTO SI LA POSIBILIDAD DEL PRODUCTO DEBE HABER SIDO BAJADA DURANTE EL TRANSPORTE Y EL ACEITE CONTENIDO DENTRO DEL COMPRESOR DE REFRIGERACIÓN SE HA DESPLAZADO A OTROS COMPONENTES DEL SISTEMA.

4. INSTALACIÓN

Antes de instalar, inspeccione la máquina en busca de posibles daños durante el envío y, si encuentra alguna irregularidad, comuníquese con su distribuidor, distribuidor o representante de servicio autorizado.

La máquina debe instalarse en un entorno limpio y no expuesta a las condiciones climáticas. La temperatura ambiente debe controlarse preferiblemente mediante aire acondicionado. **La máquina debe estar completamente nivelada para hacer esto usando un nivel y ajustando los pies.**

El filtro y las mangueras de agua están en el tanque de hielo.

La máquina no debe instalarse cerca de otro equipo que genere calor o desechos, como hornos y / o máquinas para hornear.

La máquina debe estar al menos a 30 cm de la pared o de cualquier objeto en su lado o parte posterior. El frente de la máquina debe ser libre de manejar, para que pueda intercambiar calor de manera eficiente.

El tomacorriente tiene un cable a tierra, que debe instalarse correctamente para evitar posibles descargas eléctricas para el usuario. La red de suministro de agua debe contar con un registro específico de la máquina con un diámetro mínimo de ½ ''. La presión máxima recomendada es de 30 m desde la columna de agua (3 kg / cm^2) y la mínima (0,3 kg / cm^2).

La máquina sale de la fábrica con un limitador de presión dentro de la válvula solenoide de agua, que tiene la función de reducir la presión de entrada de agua. Si su red es de baja presión, se debe quitar el limitador de presión.
IMPORTANTE: Primero pruebe la máquina mientras está funcionando, ya que tiene hasta 10 minutos para llenar el tanque con agua.

La red de suministro entre el registro y la máquina debe ser flexible y estar fija con abrazaderas. La manguera de drenaje debe colocarse en un drenaje para que esté por debajo del nivel del depósito de hielo.

4.1 DECLARACIÓN DE INSTALACIÓN

IMPORTANTE

EL MARCO RECOMIENDA: ANTES DE INSTALAR EL FILTRO DE AGUA, MONTE EL CARTUCHO DE FILTRADO EN SU COMPARTIMIENTO. DESPUÉS DE CONECTARSE A UN GRIFO PARA DESECHAR POSIBLES RESIDUOS O POLVO, NO CONTAMINE EL AGUA DEL RESERVORIO DE PRODUCCIÓN.

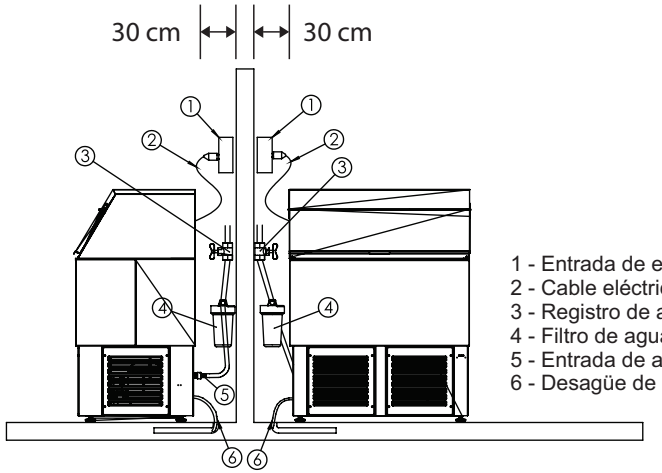

1 - Entrada de energía
2 - Cable eléctrico
3 - Registro de agua
4 - Filtro de agua
5 - Entrada de agua
6 - Desagüe de salida de agua

Atención al instalar el equipo, observe los elementos relacionados a continuación.

- La máquina debe instalarse en un entorno de cuatro paredes limpio y controlado, no expuesto a la intemperie. La temperatura ambiente debe controlarse preferiblemente mediante aire acondicionado. No instale la máquina cerca de otro equipo que genere calor o desechos.
- Para una producción perfecta de hielo, la máquina debe estar perfectamente nivelada y debe tenerse en cuenta que la temperatura ambiente es de 25ºC y la temperatura de entrada del agua de 22ºC.
- La máquina debe instalarse a una distancia mínima de 30 cm de las paredes o de cualquier objeto en los lados y la parte posterior. El frente de la máquina debe estar libre para su manipulación.
- La red de suministro de agua debe estar provista de un registro específico de la máquina con un diámetro mínimo de ½ ". La presión máxima recomendada es de 30 m desde la columna de agua (3 kg / cm²) y la mínima (0,3 kg / cm²).
- Compruebe que el voltaje de la máquina correspondiente a su red, si la instalación eléctrica no está de acuerdo, la conexión eléctrica es a riesgo del usuario.
- Instale agua con el filtro y la manguera que vienen con la máquina como se muestra en el dibujo de arriba. El filtro siempre debe ser más alto que el agua que ingresa a la máquina.
- El agua se descarga a través de una manguera flexible, que debe colocarse en un punto de drenaje debajo del nivel de la máquina, con una capacidad mínima de 3 litros por minuto.
- **IMPORTANTE**: El incumplimiento de las recomendaciones anteriores anulará la garantía del equipo.

VENÂNCIO
FAZ A SUA VIDA MAIS FÁCIL

12. ASSISTENCIA TÉCNICA

ITEM	SÍNTOMA	PROBABLE CAUSA	SOLUCION
1	La máquina no funciona	- Falta de agua; - Interruptor automático apagado; - Toma de corriente defectuosa; - Disyuntor.	- Comprobar; - Llamada; - Reemplazar; - Rearme.
2	No entra agua en el depósito o baja tasa de flujo	- Cartucho de filtro sucio; - Pantalla de válvula de agua sucia; - Válvula de agua inoperante; - Circuito electrónico inoperativo; - Red de suministro de agua restringida.	- Reemplazar; - Verificar / reemplazar la válvula de agua; - Verificar / reemplazar el circuito electrónico; - Verificar la red de suministro.
3	Baja producción de hielo	- Pérdida de gas refrigerante; - condensador sucio; - Circulación de aire bloqueada - Máquina desigual; - Compresor con pérdida de compresión.	- Verificar, corregir con la carga adecuada; - limpiar el condensador; - Mueva la máquina al lugar apropiado; - Verifique / reemplace el compresor.
4	La máquina funciona pero no produce hielo.	- Pérdida de gas refrigerante; - No entra agua en el depósito;	- Verificar, corregir con la carga adecuada;
5	Entrada continua de agua al embalse.	- La válvula de agua no se cierra; - El agua no está activando el flotador; - Circuito electrónico inoperativo.	- Verificar / reemplazar la válvula de agua; - Comprobar / ajustar / limpiar el flotador de agua en el depósito; - Verifique / reemplace el circuito eléctrico.
6	Algunos cubitos de hielo no salen del evaporador	- La válvula de derivación no se abre perfectamente;	- Comprobar-cambiar la válvula de derivación;

LISTA DE COMPONENTES

MÁQUINA DE GELO MFG100			
Item	Descrição	Modelo	Código
1	DOBRADIÇA DA TAMPA ESQ	MFG100	8.04.05.00000011
2	CONJ CAMPANA	MFG100	8.04.05.07500900
3	DOBRADIÇA DA TAMPA DIR	MFG100	8.04.05.00000010
4	CONJ TUBO DISTRIBUIDOR DE ÁGUA	MFG100	8.04.05.10000400
5	LATERAL ESQUERDA DO EVAPORADOR	MFG100	8.04.05.10000030
6	FILTRO CARVÃO ATIVADO	MFG100	4.04.05.00091285
7	CAIXA PROTEÇÃO ISOLAMENTO	MFG100	8.04.05.10000023
8	CONJ DO EVAPORADOR	MFG100	8.04.05.10000500
9	EIXO DO SENSOR DE GELO	MFG100	8.04.05.00009078
10	CONTATO GELO PRONTO	MFG100	8.04.05.10000037
11	MANGUEIRA 3/4" x 2,0 CRISTAL	MFG100	2.80.27.30202037
12	CHAPA ISOPOR	MFG100	2.80.99.00030096
13	LATERAL DIREITA DO EVAPORADOR	MFG100	8.04.05.10000029
14	SENSOR MAGNÉTICO MINIATURA NA RESINADO TG7Z	MFG100	4.04.04.00000020
15	SUPORTE DO SENSOR BASCULANTE	MFG100	8.04.05.10000039
16	MOTOBOMBA B500 8W 540L/h	127V	2.80.30.50000127
		220V	2.80.30.50000220
17	VÁLVULA SAÍDA D'ÁGUA P/ TANQUE (LAVATÓRIO C/ UNHO)	MFG100	4.04.04.25400000
18	COLUNA TRASEIRA ESQUERDA	MFG100	8.04.05.10000027
19	MANGUEIRA ENTRADA MÁQUINA 1500 CINZA	MFG100	2.80.27.00002554
20	GRADE	MFG100	8.04.05.10000032
21	MINIDISJUNTOR MDW-C25A 1 POLO 400VCA INTERRUP.3KA	MFG100	2.80.13.10076431
22	CHICOTE	MFG100	2.80.11.00000072
23	COLUNA TRASEIRA DIREITA	MFG100	8.04.05.10000026
24	FIXADOR DISJUNTOR	MFG100	8.04.05.10000028
25	VÁLVULA SOLENÓIDE ÁGUA	127V	2.80.53.01021078
		220V	2.80.53.01021077
26	ESPIGA POLIACETAL P/ MANG 1/2"	MFG100	8.04.07.00004405
27	MANGUEIRA TRANÇADA 1/2"x2,5mm	MFG100	2.80.27.03127250
28	UNIDADE UNT6222GK	127V	2.80.08.62221127
		220V	2.80.08.62221220
29	CONTROLADOR TEMPO/TEMP INV-45 4507 MG MACIÇA	MFG100	2.80.11.00004507
30	SUPORTE DO INV	MFG100	8.04.05.10000010
31	BASE DA UNIDADE	MFG100	8.04.05.10000007
32	PÉ NIVELADOR 3/8"x28	MFG100	4.04.04.00003936
33	COLUNA FRONTAL DIREITA	MFG100	8.04.05.10000024
34	COLUNA FRONTAL ESQUERDA	MFG100	8.04.05.10000025
35	FECHAMENTO SUP DO CONDENSADOR	MFG100	8.04.05.10000033
36	CONJ RESERVATÓRIO	MFG100	8.04.05.07501100
37	SENSOR MÓVEL	MFG100	8.04.05.10000038
38	RESERVATÓRIO	MFG100	8.04.05.10000031
39	POSICIONADOR BOMBA DE ÁGUA	MFG100	8.04.05.10000036
40	SUPORTE SENSOR DE NÍVEL	MFG100	8.04.05.10000035
41	TAMPÃO DE SILICONE	MFG100	2.80.60.00006049
42	BOIA	MFG100	4.04.01.00002916
43	BASE SUPORTE EVAPORADOR	MFG100	8.04.05.10000022
44	ESPELHO DA TAMPA	MFG100	8.04.05.10000016
45	PUXADOR	MFG100	8.04.05.00000039
46	CONJ PORTA DA COBERTURA	MFG100	8.04.05.07501000

4.2 INSTALACIÓN HIDRÁULICA

a) Proporcione un punto de suministro de agua: tubería de PVC recomendada con un diámetro mínimo de 12.7 mm (1/2 ") y alcantarillado: tubería de PVC recomendada con un diámetro mínimo de 25 mm.
b) Instale un registro de tipo abierto / cerrado específico con las mismas dimensiones de conexión: 12,7 mm (1/2 ") de diámetro.
c) Instale una manguera flexible de 12.7 mm (1/2 ") de diámetro entre la entrada y el filtro de agua que vino con la máquina.
d) En esta manguera, conecte el filtro de agua y en la otra conexión del filtro, conecte la manguera que viene con el producto. El otro extremo de la manguera se conecta al producto.
e) Coloque el drenaje de salida de agua en el sistema de alcantarillado.

4.3 INSTALACIÓN ELÉCTRICA

f) Verifique el voltaje de la máquina con el voltaje de la red: debe ser el mismo.
g) Proporcione puntos de conexión eléctrica. El cable debe tener un calibre mínimo de 2.5 mm2.
h) Use un enchufe hembra estándar nacional de 3 pines para hasta 20A.
i) Conecte la máquina a la red eléctrica.
La máquina ya tiene un interruptor automático de 20 A ubicado en el lado inferior derecho. Si finalmente deja de funcionar, verifique que el disyuntor no se haya disparado y esté apagado. Si está apagado, vuelva a encenderlo. Si el problema persiste, verifique su red eléctrica.

5. CONTROLADOR DE MÁQUINA DE HIELO

5.1 CARACTERÍSTICAS GERAIS

Alimentación:
85 ~ 250VCA (50 ~ 60 Hz).
Entradas:
03 entradas digitales.
01 entrada al sensor de temperatura NTC.
Salidas:
04 salidas de relé - contactos 5A / 220VAC - NO (carga resistiva).
01 salida de relé - contactos 20A / 220VAC - NO (carga resistiva).

5.2 COMPROBACIÓN DE FUNCIONAMIENTO
5.2.1 COMPRUEBE EL NIVEL DE RESERVA

Si el nivel de agua del depósito es bajo, el controlador no pasa a la siguiente fase del proceso, el LED amarillo comienza a parpadear y la válvula de entrada de agua permanece activada hasta que se completa el nivel. Al completar el nivel, se inicia el compresor, y después de 1 minuto se iniciará la bomba de agua, comenzando la formación de hielo.

5.2.2 MODO DE HIELO

Después de detectar la presencia de agua en contacto con el sensor de descongelación, el controlador apaga la bomba de agua y, después de 45 segundos, la válvula de descongelación se activará hasta que el sensor de la bandeja del volquete se abra y cierre su contacto iniciando un nuevo ciclo.
El controlador tiene una salida de ventilador, que se desactiva cuando se detecta agua en contacto con el sensor de descongelación. El ventilador solo se encenderá nuevamente cuando se active el interruptor basculante. (Fin del proceso).

5.3 INSTRUCCIONES DE OPERACIÓN

MFE!wf sef !f odf oejep; proceso normal.

MFE!wf sef !z!bn bsjnp!f odf oejep; modo de descongelamiento.

MFE!wf sef !f odf oejep!z!bn bsjnp!jouf sn juf ouf ; válvula de entrada de agua accionada.

5.4 INDICACIONES DE ERROR

En caso de falla, un led rojo parpadea en una secuencia definida para cada tipo de falla.

El LED rojo parpadea una vez: el controlador ha detectado una falla en el sensor de temperatura. Verifique que el sensor de temperatura esté correctamente conectado al controlador y que el sensor no esté dañado. Esta indicación también se mostrará cuando la temperatura medida por el sensor sea superior a 50 ° C.

El LED rojo parpadea dos veces: el controlador ha detectado una falla en el sensor de nivel del depósito. Verifique que el agua haya alcanzado el nivel del sensor y que el sensor de nivel del depósito esté conectado correctamente al controlador y que el sensor no esté dañado.

LED rojo parpadeante tres veces: el controlador no ha detectado la presencia de hielo durante el tiempo máximo de proceso. Verifique que el sensor de descongelación y el compresor estén conectados correctamente al controlador y que ambos no estén dañados.

El LED rojo parpadea cuatro veces: el controlador no detectó el cambio de estado del sensor oscilante durante el tiempo máximo de descongelación. Verifique que el sensor basculante, el sensor de descongelación y la válvula de descongelación estén conectados correctamente al controlador y que ambos no estén dañados.

LED rojo encendido continuamente: el controlador ha detectado un cambio de estado del sensor de inclinación NC (normalmente cerrado) a NA (normalmente abierto), pero no detectó un retorno al estado NC inicial. Compruebe que el sensor basculante esté conectado correctamente al controlador y que no esté dañado. Esta indicación ocurre cuando el controlador interpreta que el depósito de hielo ya está lleno.

6. OPERACIÓN
6.1 AJUSTE DEL TAMAÑO DEL HIELO

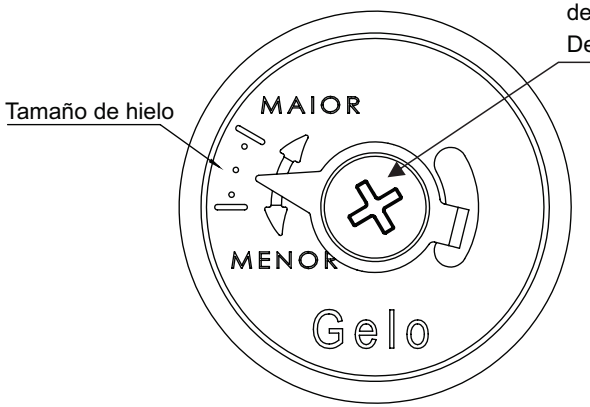

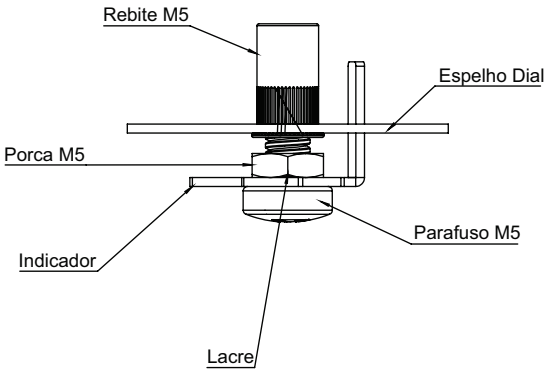

11. VISTA EXPLOTADA / LISTA DE COMPONENTES
VISTA EXPANDIDA

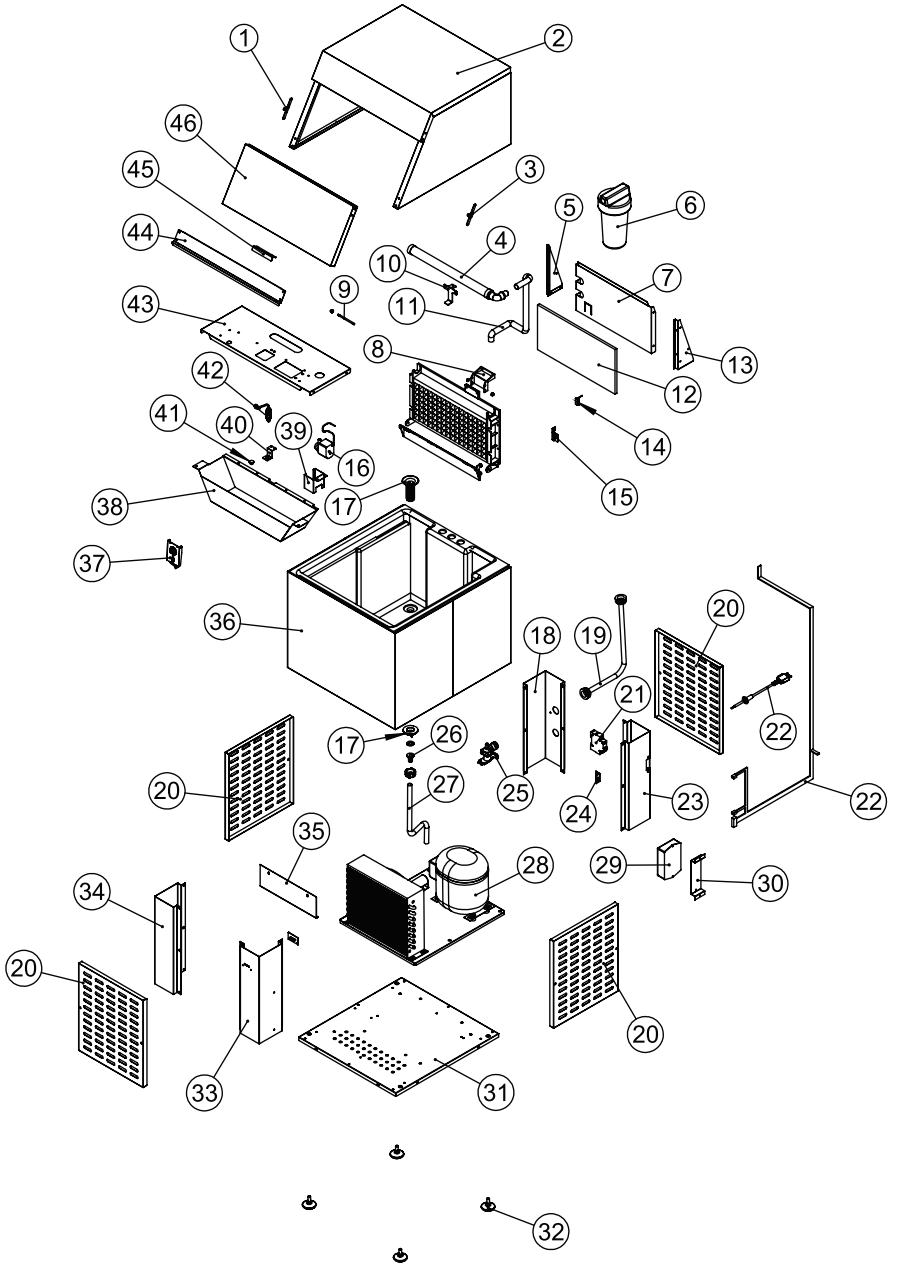

10. ESQUEMA ELÉCTRICO

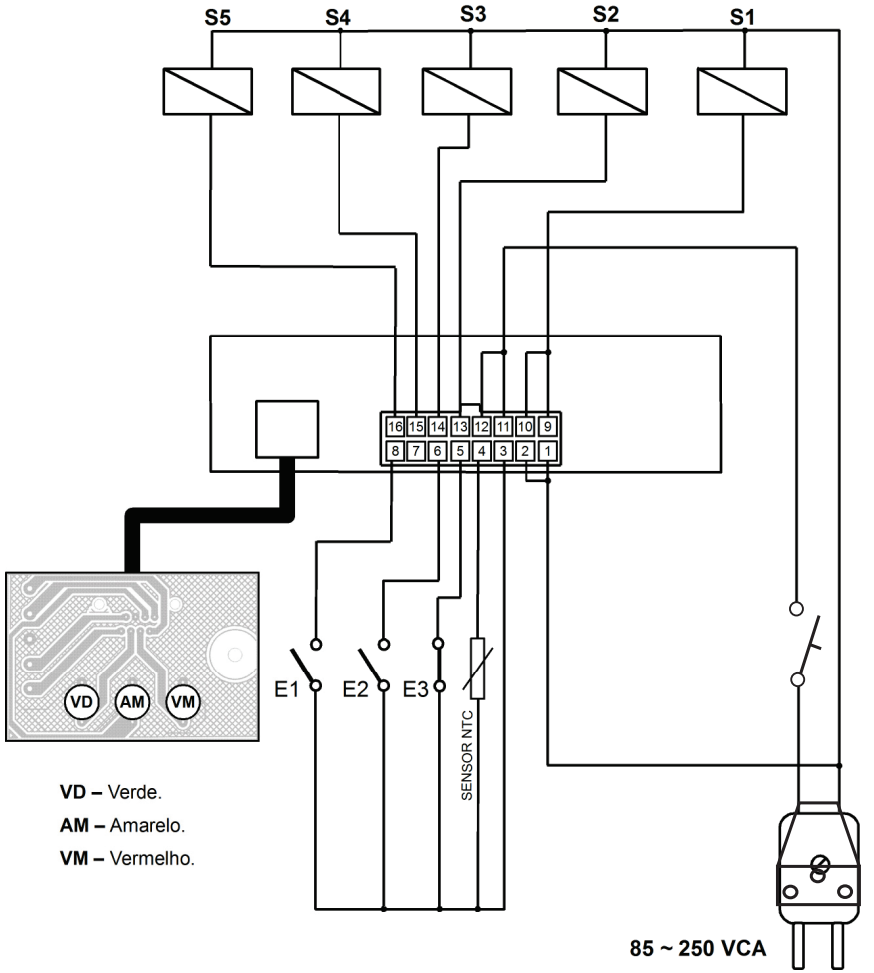

ENTRADAS:

E1 - Sensor de descongelamiento

E2 - Nivel del depósito de agua

E3 - Sensor de inclinación

SALIDAS:

S1 – Compresor

S2 - Válvula de descongelación

S3 - Bomba de agua

S4 - Válvula de entrada de agua

S5 - Ventilador

NOTA

1) Regulación:
Para aumentar el tamaño del hielo, gire el tornillo en el sentido de las agujas del reloj con un destornillador Phillips que debe instalarse en la estrella del sensor.
Para disminuir el tamaño del hielo, gire el tornillo en sentido antihorario con un destornillador Phillips para ajustar la estrella del sensor.

2) Tamaño del hielo: (a una temperatura ambiente de aproximadamente 25 ° C y una temperatura de entrada de agua de aproximadamente 22 ° C)
Más grande: en esta posición, la máquina produce alrededor de 90 kg por día. El hielo tendrá un tamaño aproximado de 22 x 22 x 25 mm. El tanque cuando esté lleno será de aproximadamente 25 kg.
Más pequeño: en esta posición, la máquina produce alrededor de 100 kg por día. El hielo tendrá un tamaño aproximado de 22 x 22 x 24 mm. El tanque cuando esté lleno será de aproximadamente 25 kg.
Nota: Los tamaños son aproximados ya que dependen de varios factores, como la calidad del agua, la temperatura ambiente, la temperatura del agua, etc. Las dimensiones que se muestran arriba son solo valores de referencia.

3) Producción:
La producción está directamente relacionada con el tamaño del hielo, cuanto menor es el tamaño del hielo, menor es el tiempo del ciclo, por lo que tendremos una mayor cantidad de ciclos por día y más hielo.
Nota: Utilice únicamente el ajuste disponible en el sensor, de la posición más grande a la más pequeña o viceversa, como se indica en la nota 1 anterior. Esta regulación no debe ser violada, resultando en la pérdida de la garantía.

6.2 PRODUCCIÓN

El colector de agua debe estar nivelado para que funcione sin problemas. No debe haber salpicaduras que caigan fuera del reservorio de producción, porque cuando esto ocurra, disminuirá la producción debido al hecho de que esta agua ya se está descargando en frío, cayendo sobre el hielo listo en el reservorio, acelerando su fusión y aumentando la producción. consumo de agua y aumento del tiempo de cada ciclo de producción. Los agujeros en el colector deben estar libres de obstáculos y en las condiciones especificadas para la producción deben alcanzar la producción diaria.

6.3 PROFUNDIDAD DE HIELO

La profundidad del hielo está relacionada con el tiempo de cada ciclo, así como con la nivelación correcta de la máquina, ya mencionada.

ATENCION

AL OBTENER CUALQUIER IRREGULARIDAD EN LA OPERACIÓN DE LA MÁQUINA DE HIELO, LLAME AL TÉCNICO AUTORIZADO.

6.4 OPERACIÓN: INICIO Y FIN DEL CICLO

Después de la instalación, comienza la lectura del nivel de agua en el depósito, si el nivel es bajo, el controlador no pasa a la siguiente etapa del proceso y el LED amarillo parpadea y la válvula de entrada de agua está abierta hasta que se alcanza el nivel. está completo Al finalizar el nivel, se inicia el compresor y, después de un minuto, la bomba de agua se activará durante un período de tiempo, cayendo en cascada en una bandeja colocada verticalmente, que a su vez se enfría con una bobina de evaporación de refrigerante. Esto comienza la formación de hielo y hasta que alcanza el tamaño que desencadena el Senso. Envía una señal al controlador electrónico que, al recibir esta información, apaga la bomba de agua. Después de 45 segundos, libera el gas caliente donde hará que el hielo salga de la sartén. En el momento en que se desprende el hielo, se activa un sensor de inclinación (este sensor se encuentra en el conjunto del evaporador, y este dispositivo es responsable de apagar la máquina cuando el depósito está lleno), que se abre y cierra su contacto y se inicia. Si un nuevo ciclo.
Cuando el depósito está lleno, la máquina apaga la fabricación de hielo. El depósito debe vaciarse para que la máquina vuelva a su fabricación normal.

ATENCION

AL DESENERGIZAR CUALQUIER PRODUCTO UTILIZANDO EL COMPRESOR DE REFRIGERACIÓN, EL EQUIPO DEBE SER DETENIDO Y EN REPOSO POR UN MÍNIMO DE 10 (DIEZ) MINUTOS PARA ECUALIZAR LAS PRESIONES INTERNAS PARA FACILITAR. SÓLO DESPUÉS DE ESTE TIEMPO, EL MISMO PUEDE CONECTARSE A LA RED ELÉCTRICA DE NUEVO.

7. DADOS TÉCNICOS

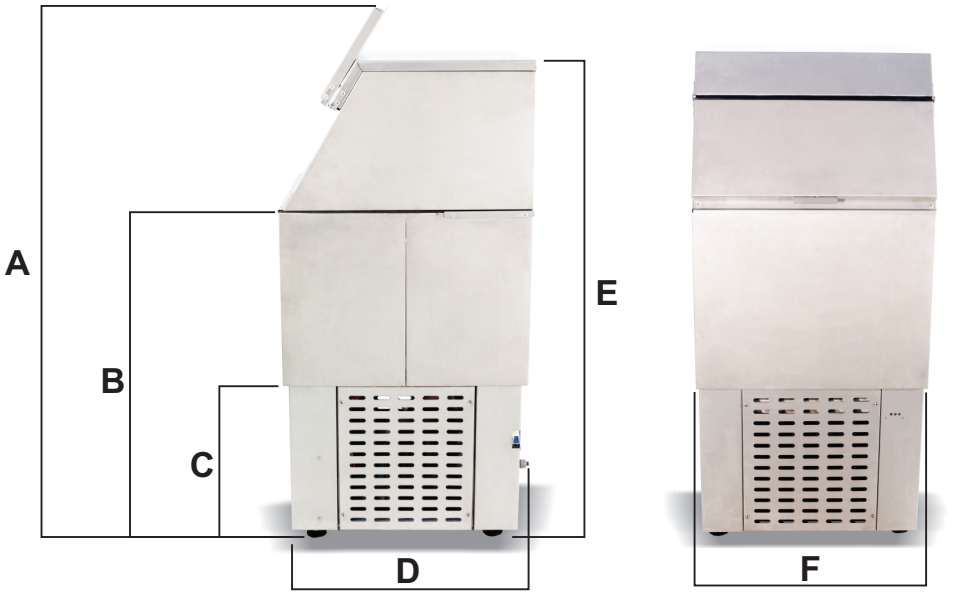

MODELO	A	B	C	D	E	F
MFG 100	1334mm	847mm	417mm	650mm	1200mm	570mm

MODELO	Tensión 220V	Unidade de Refrigeração	Gas	Consumo
MFG 100	7A	1HP	R-404A	0,82 kW/h

8. LIMPIEZA

Para realizar la limpieza, el equipo debe estar completamente desconectado de la red eléctrica, evitando así cualquier accidente. Prefiere una esponja no abrasiva con detergente doméstico suave y agua.

Nunca use materiales afilados o productos abrasivos (que tienen elementos corrosivos en la fórmula). Tenga en cuenta que la limpieza constante y correcta es fundamental para el perfecto funcionamiento del equipo.

9. MANTENIMIENTO

MANTENIMIENTO quincenal
a) *Limpie el tanque de hielo, verificando si hay posibles obstrucciones u obstrucciones, en la bandeja, el drenaje del sumidero y el depósito donde se encuentra la bomba, hay un tapón que se debe quitar para facilitar la limpieza.*
b) *Verifique el nivel lateral / lateral y frontal / posterior de la máquina.*
c) *Limpie el depósito.*

MANTENIMIENTO SEMESTRE
a) *Verifique o cambie el cartucho del filtro de agua.*
b) *Verifique y limpie la pantalla de la válvula solenoide de agua.*
c) *Limpie el condensador de gas (radiador).*
d) *Compruebe que la hélice del ventilador (radiador) gira libremente. No debe vibrar cuando está en funcionamiento.*
e) *Verifique el nivel de agua en el depósito donde la bomba debe estar sumergida.*
f) *El colector de agua no debe tener agujeros obstruidos / obstruidos, el agua debe fluir suavemente, en cascada y cubriendo completamente la bandeja de hielo.*